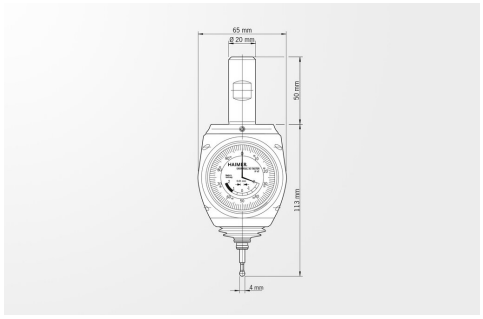



PALPADOR 3D UNIVERSAL

Número de producto: 80.360.00.FHN

Descripción

Palpador 3D Universal

El palpador 3D Universal es el instrumento de medición de gran precisión y fiabilidad para centros de mecanizado y de electroerosión (aislamiento probado).

Se amarra al husillo de manera que posibilita determinar exactamente la posición del eje del husillo respecto a los puntos de referencia de la pieza. Con él se puede determinar de manera fácil y rápida los puntos cero de la pieza de trabajo y realizar medidas de longitud. Permite realizar medidas en los 3 ejes (X, Y, Z) La parte frontal del reloj, siempre con la misma orientación, muestra la posición entre el husillo y la pieza de trabajo. En el momento en el que el palpador indica la posición cero, el eje del husillo se encuentra alineado con el canto de la pieza de trabajo. Sin realizar cálculos, sin problemas de signos, sin necesitar varios intentos. Con el se reducen los costes, se aumenta la productividad y se facilita el trabajo a los empleados.

Una seguridad adicional es el aumento de la distancia de ruptura junto con las puntas de seguridad que se rompen antes de que se produzcan daños en el palpador. Para la máxima exactitud y precisión todos los palpadores 3D son probados y ajustados durante la fase de montaje.

¡El palpador tiene una protección contra salpicaduras IP 67!

SCOPE OF DELIVERY

Palpador universal con mango de amarre Ø 20 mm, punta corta Ø 4 mm

HAIMER TIP:

Por favor, tenga en cuenta: La precisión especificada de la medida de 0,01 mm solo se mantiene utilizando puntas originales HAIMER.

Touches de palpage

Pour le palpeur, des touches courtes (Ø de la bille 4 mm) et longues (Ø de la bille 8 mm), pouvant être changées sans outil, sont disponibles. Après le remplacement d'une touche de palpage, aucun recalibrage du palpeur n'est nécessaire.

Bien entendu, les touches de palpage sont compatibles avec tous les palpeurs 3D HAIMER.

Technical specifications

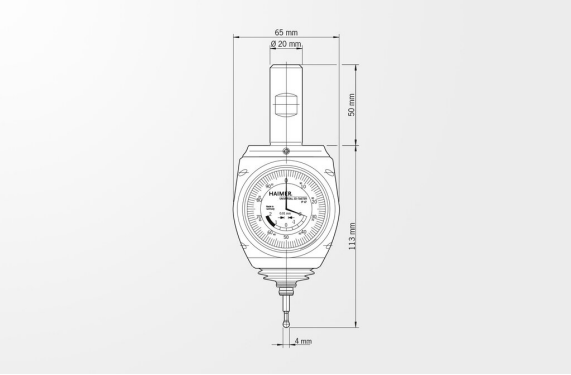

Notice

Datos técnicos sujetos a cambios.

Description	Norm: Haimer	Value: metric/inch
Longitud 1	L1	113
Longitud 2	L2	50
Diámetro 1	D1	20
Diámetro 2	D2	4
Anchura	B	65
Unidad de medida más pequeña		0,01